东莞市高洁清洁设备有限公司　　热线：0769-22674711　15622932572

KÄRCHER®

HDS 6/14 C/CX
HDS 6/14-4 C/CX
HDS 7/16 C/CX
HDS 8/17 C/CX
HDS 8/18-4 C/CX

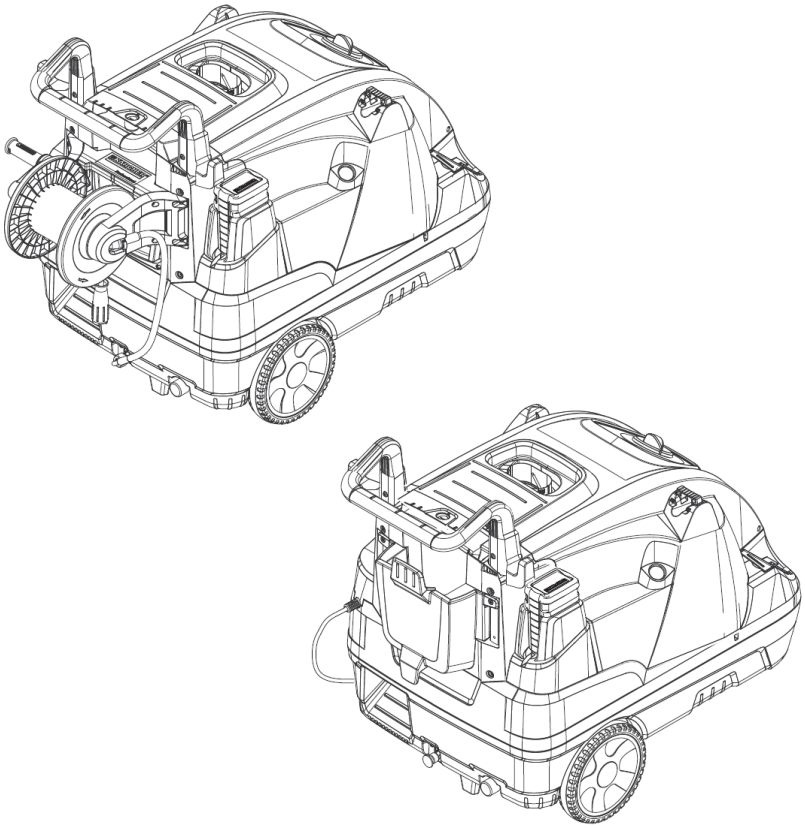

Register and win!

59636430　08/11

东莞市高洁清洁设备有限公司　　热线：0769-22674711　15622932572

.

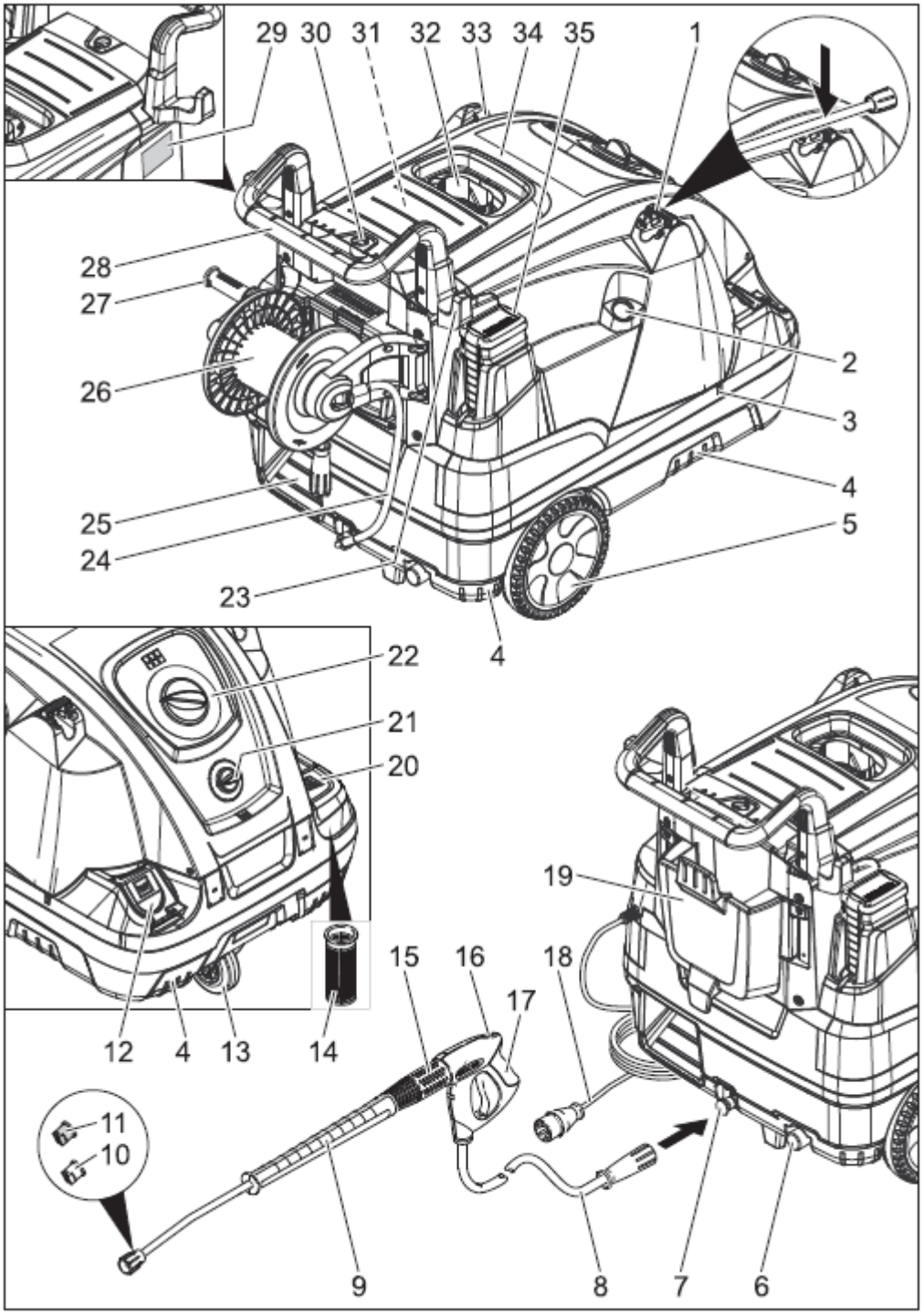
29
30
31
32
33
34
35
1
28
27
26
2
3
4
25
24
5
23
4
22
21
20
19
15
16
18
17
12
4
13
14
11
10
9
8
7
6

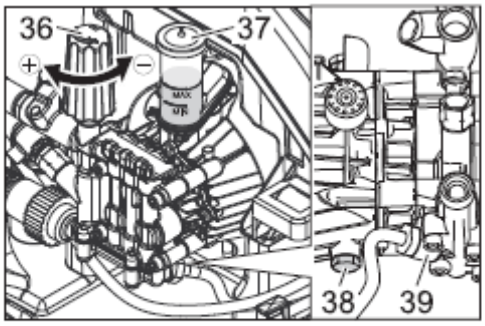
36
37
38
39

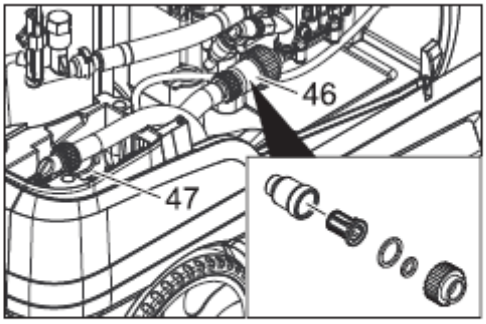
46
47

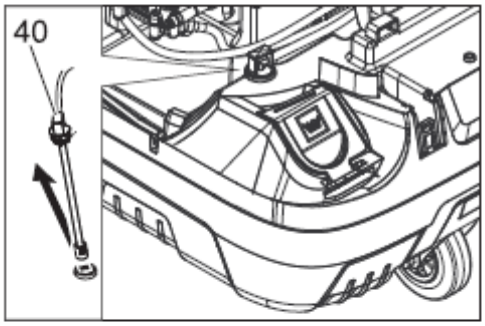
40

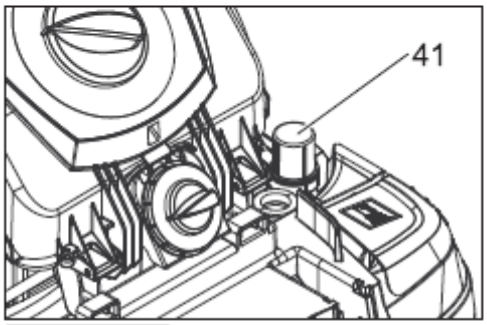
41

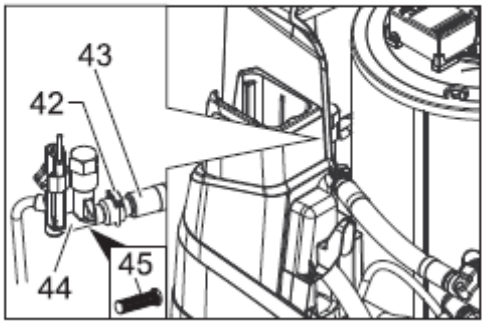
43
42
44
45

2

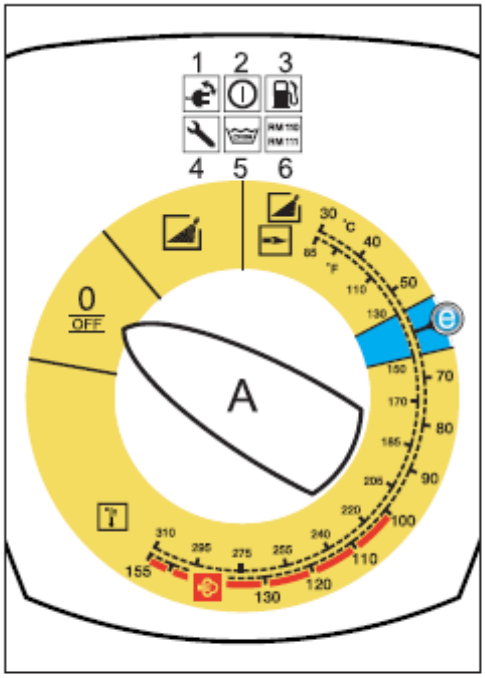
1 2 3
4 5 6
0
OFF
A
30 °C
40
50
70
80
90
100
110
120
130
155
110
130
150
170
185
205
220
240
255
275
295
310
65 °F
110
130
150
170
185
205
220
240
255
275
295
310

5

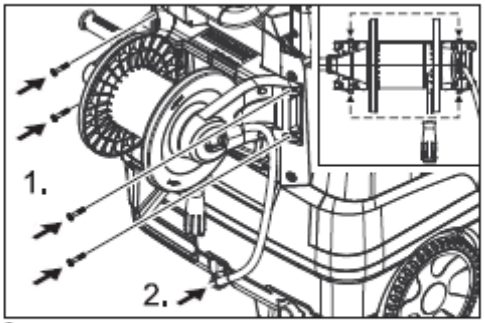
1.
2.

6

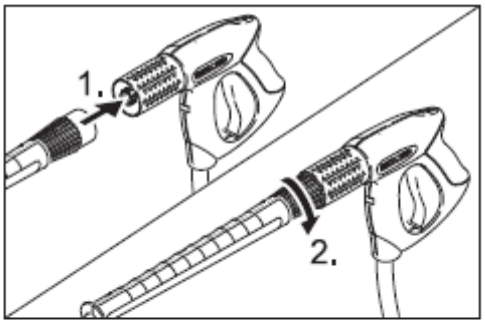
1.
2.

3

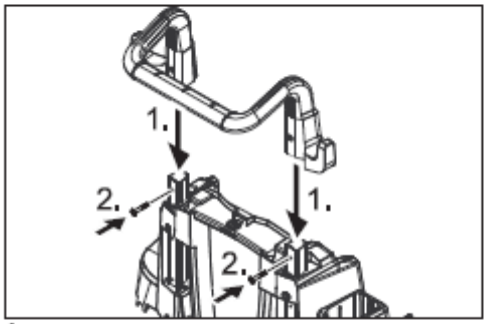
1.
2.
1.
2.

7

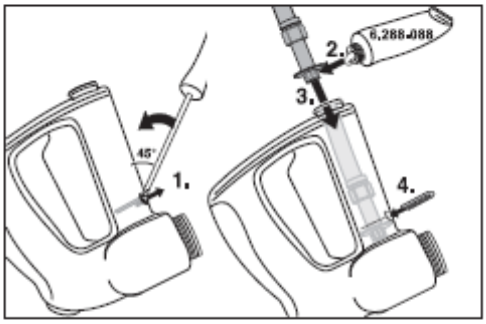
6.288-088
2.
3.
45°
1.
4.

4

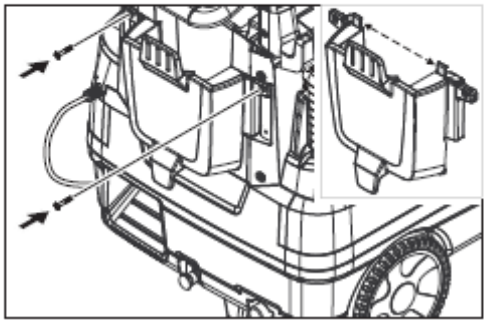

8

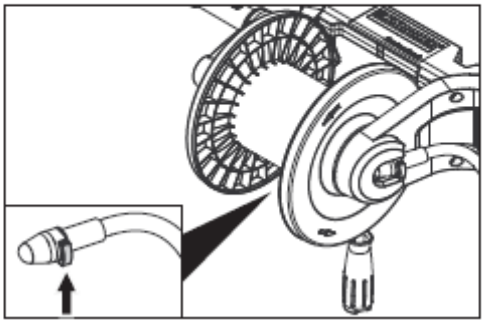

9

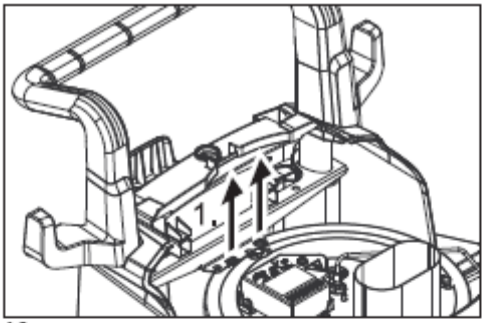

10

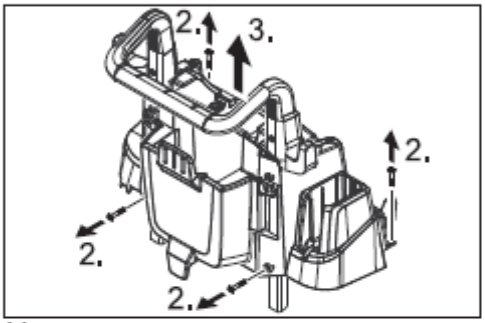

11

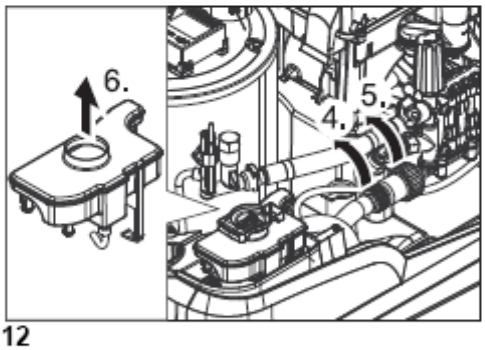

12

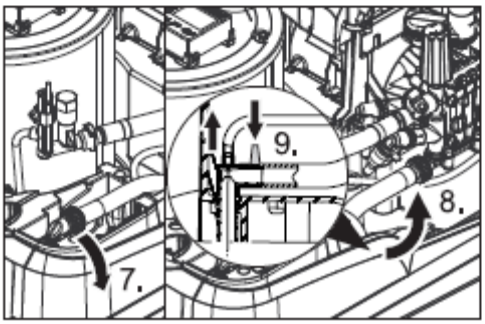

13

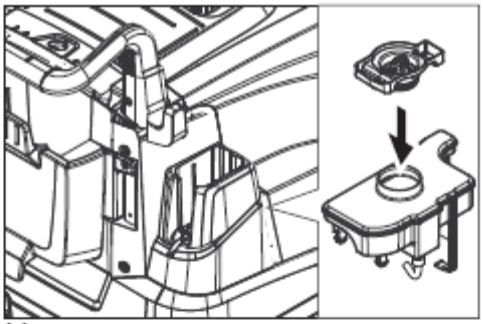

14

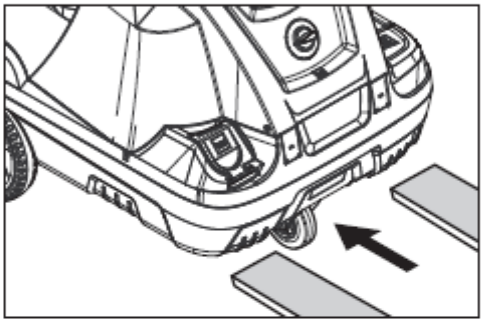

15

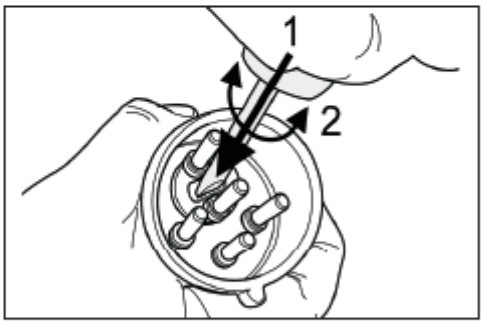

⚠📖初次操作设备前，请阅读并遵守这些原厂说明书，并妥善保存，以备后用或传给后续用户。

– 初次启动前，绝对有必要阅读操作说明书和安全说明 Nr. 5.951-949!
– 发生运输损坏，请立即通知卖方。
– 开箱前，请检查包装内容。

目录

环境保护.....1
操作说明书中的符号.....1
概述.....1
机器上的符号.....2
正确使用.....2
安全须知.....2
安全装置.....2
启动.....2
操作.....3
存储.....5
运输.....5
维护与保养.....5
维护间隔.....5
故障排除.....6
保修.....7
附件和备件.....7
EC 符合性声明.....7
技术规格.....9
经常测试.....10

环境保护

	包装材料可回收利用。请勿将包装材料扔入家庭垃圾；请将其送去回收利用。
	废旧设备中含有可回收利用的贵重材料。这些应被送去回收利用。电池、油和类似物质不得进入环境中。请采用适当的回收体系来处理废旧设备。

请勿将机油、燃油、柴油和汽油排放到环境中。保护地面，以环保的方式处置用过的油。

成分说明(REACH)

在以下网址可找到有关成分的当前信息：
www.kaercher.com/REACH

操作说明书中的符号

⚠危险

可导致重伤或甚至死亡的直接危险。

⚠警告

可导致重伤或甚至死亡的可能的危险情形。

小心

可导致人员轻伤或财产受损的可能的危险情形。

概述

设备元件

图 1

1　喷杆支架
2　压力计
3　洗涤剂吸管凹座
4　凹槽手柄(两侧)
5　轮子
6　带过滤器的供水接口
7　高压接口
8　高压软管
9　喷杆
10　高压喷嘴（不锈钢)
11　蒸汽喷嘴（黄铜)
12　洗涤剂加注口
13　带固定位置制动器的导向轮
14　燃油滤网
15　手喷枪上的压力/水量调节
16　手喷枪安全闩
17　手喷枪
18　电源
19　工具包（仅适用于 HDS C)
20　燃油加注口
21　洗涤剂剂量阀
22　操作区
23　手喷枪存放处
24　软管卷筒连接管（仅适用于 HDS CX)
25　阶梯形凹陷
26　软管卷筒（仅适用于 HDS CX)
27　软管卷筒手动曲柄(仅适用于 HDS CX)
28　把手
29　铭牌
30　盖锁
31　附件储藏箱
32　燃烧器
33　喷管凹座
34　机盖
35　系统保养 Advance RM 110/RM 111
36　泵装置上的压力/水量调节
37　机油箱
38　机油排放螺钉
39　洗涤剂进给回流阀
40　带过滤器的洗涤剂吸管
41　燃油过滤器
42　夹紧装置
43　缺水安全装置软管（软阻尼系统）
44　缺水安全装置
45　缺水安全装置中的滤网
46　精滤器(水)
47　浮箱

操作区

图 2

A　电源开关
1　转动方向指示灯（仅适用于三相设备)
2　“准备运行” 指示灯
3　燃油指示灯
4　检修指示灯
5　洗涤剂指示灯
6　系统保养指示灯

机器上的符号

如果使用不当，高压射流是很危险的。射流不得对准人、动物、带电设备或该设备本身。

	触电风险! *仅电工或授权技术人员才允许接触这些设备部件。*
	高温表面灼伤风险！
	中毒风险！请勿吸入废气。

正确使用

清洁：机器、车辆、建筑物、工具、外立面、地坪、园艺工具等。

⚠危险

受伤风险！在加油站或其他危险区域使用时，请遵守相应的安全法规。

请勿让矿物油污染废水接触土壤、水和下水道系统。因此，只在有集油器的规定区域执行发动机清洁和底部清洁。

安全须知

- 请遵守各国有关燃油喷射的国家规章制度。
- 请遵守各国有关事故预防的国家规章制度。燃油喷射必须定期测试，测试结果必须书面记录。
- 该机器的加热装置是一个点火装置。所有有关加热系统的国家法律法规也必须遵守。
- 根据适用的国家指南，该高压清洗机的第一次启动必须由熟练人员进行。凯驰公司已为您执行了此次初次启动，并相应做了记录。该文件记录可向您的凯驰合作伙伴索取。请在咨询文件时提供设备的零件和部件号。
- 我们要指出的是：该设备必须按照适用的国家法规由熟练人员重复检查。请联系您的凯驰合作伙伴。

安全装置

安全装置用于保护用户，不得使其停止运行或绕开其功能。

带有两个压力开关的溢流阀

- 在减少泵头供水或采用伺服压力（Servopress）调节时，溢流阀开启，部分水流回泵吸侧。
- 如果手喷枪关闭，导致所有水流回到泵吸侧，溢流阀处的压力开关关闭泵。
- 如果手喷枪打开，气缸头上的压力开关再次打开泵。

溢流阀由厂商设置，并被密封。只能由客服人员进行设置。

安全阀

- 当溢流阀或压力开关损坏时，安全阀开启。

安全阀由厂商设置，并被密封。只能由客服人员进行设置。

缺水安全装置

- 缺水安全装置防止燃烧器在缺水时打开。
- 有一个滤网用来防止该安全设备受到污染，该滤网必须定期清洗。

废气温度止动器

- 当废气达到极高温度时，温度止动器关闭机器。

启动

⚠*警告*

受伤风险！设备、管道、高压软管和接头必须处于无故障状态。否则，不得使用该设备。

➔ 锁住驻车制动器。

安装把手

图 3

螺钉紧固力矩：6.5-7.0 Nm

安装工具包 (仅适用于 HDS C)

图 4

➔ 将工具包挂到设备顶部的凸起上。

➔ 向下倾斜工具包，将其锁到位。

➔ 用 2 颗螺钉紧固工具包(力矩: 6.5 - 7.0 Nm)。

安装软管卷筒(仅适用于 HDS CX)

图 5

➔ 将软管卷筒挂到设备的底部的凸起上。

➔ 向上倾斜软管卷筒，将其锁到位。

➔ 用 4 颗螺钉紧固软管卷筒 (力矩: 6.5 - 7.0 Nm)。

➔ 将软管卷筒的连接软管连接到设备的高压连接点上。

安装手喷枪、喷射管、喷嘴和高压软管

图 6

➔ 连接喷射管和手喷枪。

➔ 用手拧紧喷杆的螺纹连接。

➔ 将高压喷嘴插入到盖螺母中。

➔ 安装盖螺母，并拧紧。

➔ 不带软管卷筒的设备：

将高压软管连接到机器的高压连接点上。

➔ 带有软管卷筒的设备：

将高压软管连接到手喷枪上。

小心

一定要完全展开高压软管！

安装备用高压软管

不带软管卷筒的设备：

图 7

带有软管卷筒的设备

图 8

➔ 从软管卷筒上完全绕下高压软管。

➔ 松开高压软管夹紧装置，将软管拉出。

➔ 将软管接头一直滑到软管卷筒打结部分，用夹紧装置固定。

更换系统保养瓶

注：安全地推入瓶子，穿透密封物。在瓶子变空之前，不要取下瓶子。

– 系统保养防止在采用含钙自来水工作时加热螺线管的钙化。其逐滴进入浮箱的供水中。

– 计量由厂商设置成中等水硬度。

注: 系统保养瓶包含在了供货范围中。

➔ 更换系统保养瓶。

加注燃油

⚠*危险*

爆炸风险！仅加注柴油或轻燃料油。不要使用不合适的燃油（例如汽油）。

小心

请勿在燃油箱为空的情况下操作设备，否则会损坏燃油泵。

➔ 加注燃油。

➔ 合上油箱锁。

➔ 擦掉溢出燃油。

加注洗涤剂

小心

受伤风险!

– 仅使用凯驰产品。

– 在任何情况下均不能加注溶剂（汽油、丙酮、稀释剂等）。

– 避免接触眼睛和皮肤。

– 遵守洗涤剂厂商的安全和操作说明。

凯驰提供了单独的清洁和护理装置程序。

您的经销商将会很高兴同您商讨。

➔ 加注洗涤剂。

水连接

连接值请参见技术规格。

➔ 将供水软管（最小长度 7.5 m；最小直径 3/4“）连接到机器的水连接点上和供水点上（例如：水龙头）。

注: 供水软管没有包含在供货范围内。

从容器中吸入水

如果希望从一个外部容器中吸入水，则必须进行以下修改：

➔ 取下系统保养瓶。

图 9

➔ 取下燃烧器壳上的两个螺钉。

图 10

➔ 旋开后壁并取下。系统保养瓶的管口将会留在后壁上。

图 11

➔ 从精滤器上取下水连接。

➔ 泵头上旋下精滤器。

➔ 取下系统保养瓶。

图 12

➔ 旋下浮箱的上供水管。

➔ 将上供水管连接到泵头上。

➔ 将洗涤剂剂量阀冲洗管线重新塞到盲塞上。

➔ 将带过滤器（附件）的抽吸软管（最小直径 3/4“）连接到水连接点上。

– 最大吸入高度：0.5 m

在泵吸入水之前，应该：

➔ 将泵装置上的压力/水量调节装置设置为最大值。

➔ 关闭洗涤剂剂量阀。

⚠危险

请勿从饮用水水箱中吸水。请勿吸入含有溶剂的液体，例如漆冲淡剂、汽油、机油或未过滤水等。设备内的密封件不是耐溶剂的。溶剂喷雾高度易燃、易爆和有毒。

➔ 以相反的顺序组装。

注：确保系统保养瓶电磁阀线缆不会受到挤压。

图 13

注: 放回后壁后，将手伸到系统保养溜槽内，将管口按到系统保养瓶上。

电连接

– 连接值请参见技术数据和铭牌。

– 电气连接必须由电工按照 IEC 60364-1 执行。

⚠危险

触电受伤危险!

– *不合适的延长线可能是很危险的。仅使用获准用于该用途的且标注有足量横截面积的室外延长线。*

– *一定要将延长线完全展开。*

– *所用延长线的插头和连接必须是防水的。*

小心

不得超出电连接点处允许的最高净阻抗（参见技术数据）。如果您对连接处的阻抗有任何疑问，请联系您的设备供应商。

操作

⚠危险

爆炸风险!

请勿喷射易燃液体。

⚠危险

受伤风险！没有连接喷杆时请勿使用该设备。每次使用前，检查并确保正确装配喷杆。喷杆的螺纹连接必须手紧。

小心

燃油箱没有燃油时请勿操作该设备。否则将会损坏燃油泵。

安全须知

⚠警告

长时间使用该设备可由于振动而导致手上的血液循环问题。

规定一个总体有效的操作时间是不可能的，因为这由几个因素决定：

- 血液循环缺陷（手指冰凉、麻木）倾向性。
- 环境温度低。佩戴暖和的手套以保护手。
- 握得过紧阻碍了血液循环。
- 连续操作不如操作过程中做几次停顿休息。

如果经常长时间操作设备且反复出现这些症状（例如手指冰凉、麻木），请咨询医生。

更换喷嘴

⚠危险

更换喷嘴前先关闭设备，启动手喷枪，直到设备无压为止。

操作模式

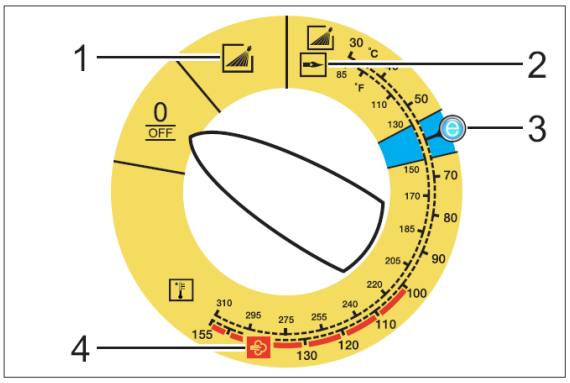

0/OFF =Off

1　冷水操作

2　热水操作

3　Eco 设置（热水最高温度 60 °C）

4　蒸汽操作

打开设备

➔ 将设备开关设置为想要的操作模式。

“操作准备运行”指示灯亮。

设置短暂启动，一旦达到工作压力就关闭。

注: 如果“转动方向”控制灯亮，请立即关闭设备，纠正错误。参见“故障帮助”。

➔ 释放触发枪。

当激活手喷枪时，设备再次开启。

注: 如果没有水从高压喷嘴中流出，排出泵中气体。参见“故障帮助”——设备不能形成压力。

调整清洁压力

➔ 将设备开关设置为想要的温度。

30 °C 至 98 °C

– 用热水清洁。

100 °C 至 150 °C

– 用蒸汽清洁。

⚠

➔ 用蒸汽喷嘴（黄铜）更换高压喷嘴（不锈钢），参见“使用蒸汽”。

设置工作压力和流速

泵装置上的的压力/水量调节

➔ 将调节主轴顺时针方向转动：增大工作压力(MAX)。

➔ 将调节主轴逆时针方向转动：减小工作压力 (MIN)。

手喷枪上的压力/水量调节

➔ 将设备开关设置为最高 98 °C。

➔ 将泵装置上的工作压力设置为最大值。

➔ 通过转动（无级）手喷枪上的压力/水量调节机制(+/-)设置工作压力和进水量。

⚠危险

在调整压力/水量调节时，确信喷杆的螺纹连接不会变松。

注: 长时间采用低压工作时，请在泵装置上设置压力。

使用洗涤剂的操作

– 为了善待环境，请节俭地使用洗涤剂。

– 洗涤剂必须适合于要清洁的表面。

➔ 在洗涤剂剂量阀的帮助下，设置厂商确定的洗涤剂浓度。

注: 控制面板上的推荐值是最大工作压力下的值。

注: 如果洗涤剂是从一个外部容器中吸入，让洗涤剂抽吸软管穿过凹座连接到外侧。

清洁

➔ 根据要清洁的表面设置压力/温度和洗涤剂浓度。

注: 为了防止压力过高而发生损坏，一定要让高压喷射管离被清洁物体更远。

推荐的清洁方法

– 松动污垢：

➔ 节俭地喷洗涤剂，让其工作 1-5 分钟，但不要让其变干。

– 去除污垢：

➔ 用高压射流冲走被松动的污垢。

使用冷水的操作

去除轻度污染和清水冲洗，例如：园艺工具、地坪、工具等。

➔ 根据需要设置工作压力。

Eco 级

设备在最经济的温度范围内工作（最高 60°C）。

使用热水/蒸汽的操作

我们推荐以下清洁温度：

– 轻度污染

  30-50 °C

– 含有蛋白质的污染物，例如在食品加工行业中

  最高 60 °C

– 车辆清洁、机器清洁

  60-90 °C

– 去除顽固污渍、脂肪含量高的污染物

  100-110 °C

– 附加物质除霜、部分外立面清洗

  高达 140 °C

使用热水的操作

⚠*危险*

烫伤危险!

➔ 将设备开关设置为想要的温度。

使用蒸汽的操作

⚠*危险*

烫伤危险！当工作温度超过 98 °C 时，工作压力不得超过 3,2 MPa (32 巴)。因此，一定要采取以下措施：

⚠

➔ **用蒸汽喷嘴（黄铜，订购参见规格）更换高压喷嘴（不锈钢）。**

➔ 完全打开手喷枪上的压力/水量调节器，朝+向转动，直到转不动为止。

➔ 将泵装置上的工作压力设置为最小值。

➔ 将设备开关设置为最低 100 °C。

采用洗涤剂操作后

➔ 将洗涤剂剂量值设置为"0"。

➔ 将设备开关设置为"1" (使用冷水操作)。

➔ 打开手喷枪，冲洗设备至少 1 分钟。

关闭设备

⚠*危险*

热水烫伤危险。采用热水或蒸汽操作后，设备必须在喷枪打开的情况下用冷水操作至少 2 分钟。

➔ 将设备开关设置为“0/OFF”。

➔ 关闭供水。

➔ 打开手喷枪。

➔ 用设备开关短暂开启泵（大约 5 秒钟）。

➔ 仅用干手将电源插头从插座中拔出。

➔ 取下水连接。

➔ 开启手喷枪，直到设备无压为止。

➔ 锁紧触发枪。

存储设备

➔ 将钢管锁入设备罩的支架内。

➔ 卷起高压软管和电线，将其挂到相应的支架上。

带有软管卷筒的设备:

➔ 在卷起之前，展开高压软管。

➔ 顺时针转动手动曲柄（箭头方向）。

注: 请勿扭弯高压软管和电线。

霜冻防护

小心

霜冻将会损坏水未排空的设备。

➔ 存储在一个无霜区域。

如果设备与一个烟囱相连，则必须遵守以下内容：

小心

从烟囱渗进的冷空气损坏设备的威胁！

➔ 当室外温度降到 0 °C 以下时，断开设备与烟囱的连接。

如果不能无霜存储，关闭设备。

关闭

较长时间不用或不能进行无霜存储时：

➔ 排出水分。

➔ 用抗冻剂冲洗设备。

➔ 倒空洗涤剂箱。

排水

➔ 旋下供水软管和高压软管。

➔ 旋下锅炉底部供水软管，排空加热用螺线管。

➔ 操作设备最多 1 分钟，直到泵和水管排空为止。

用抗冻剂冲洗设备

注: 遵守抗冻剂厂商的操作说明。

➔ 向浮箱中加入品牌抗冻剂。

➔ 打开设备（不带加热器），直到设备被彻底冲洗为止。

这也会获得一定的防腐保护。

存储

小心

受伤与损坏风险！存储过程中注意设备重量。

运输

图 14

小心

损坏风险！当采用叉车装载设备时，请遵守图示说明。

小心

受伤与损坏风险！运输时注意设备重量。

➔ 用车辆运输时，请按指南固定设备，以防止其滑动或倾翻。

维护与保养

⚠危险

设备意外启动和触电导致的受伤风险！

在机器上执行任何任务之前，请先将插头从电源中拔出。

➔ 将设备开关设置为 "0/OFF“。

➔ 关闭供水。

➔ 打开手喷枪。

➔ 用设备开关短暂开启泵（大约 5 秒钟) with device switch.

➔ 仅用干手将电源插头从插座中拔出。

➔ 取下水连接。

➔ 开启手喷枪，直到设备无压为止。

➔ 锁紧触发枪。

➔ 让设备冷却。

您的凯驰经销商将会通知您开展定期安全检查或签署维护合同。

维护间隔

每周

➔ 清洁水连接中的滤网。

➔ 清洁精滤器。

➔ 清洁燃油滤网。

➔ 检查油位。

小心

如果有乳状油，请立即通知凯驰客服人员。

每月

➔ 检查缺水安全装置中的滤网。

➔ 清洁洗涤剂吸管处的过滤器。

每工作 500 小时后，至少每年一次

➔ 换油。

至少每 5 年一次，重复发生

➔ 按照厂商说明执行压力测试。

维护工作

清洁水连接中的滤网

➔ 取出滤网。

➔ 在水中清洗，重新安装。

清洁精滤器

➔ 释放设备压力。

➔ 泵头上旋下精滤器。

➔ 取下精滤器和滤芯。

➔ 用干净水或压缩空气清洁过滤器。

➔ 以相反的顺序重新安装。

清洁燃油滤网

➔ 敲掉燃油滤网上的污垢。请勿让燃油进入到环境中。

清洁缺水安全装置中的滤网

➔ 取下夹紧装置，拉出缺水安全装置的软管（软阻尼系统）。

➔ 取出滤网。

注:如有必要，将螺钉 M8 向里旋入大约 5 mm，随即拉出滤网。

➔ 在水中清洗滤网。

➔ 向里推滤网。

➔ 将软管接头一直滑到缺水安全装置中，采用夹紧装置紧固。

清洁洗涤剂吸管处的过滤器

➔ 取出洗涤剂**吸管处的过滤器。**

➔ 在水中清洗过滤器，重新安装。

更换机油

➔ 准备一个大约 1 升的接油容器。

➔ 松开放油螺钉。

以环保的方式处置费油或倒入一个收集点。

➔ 紧固放油螺钉。

➔ 缓慢将油加注至 MAX 标线。

注: 气穴必须能够排出。

关于机油类型，请参见技术规范。

故障排除

⚠*危险*

设备意外启动和触电导致的受伤风险。

在机器上执行任何任务之前，先将插头从电源中拔出。

“转动方向”指示灯闪烁（仅适用于三相设备）

图 15

➔ 更换设备插头的极性。

“准备运行”指示灯关闭

– 没有线电压，参见“设备不运行”。

检修指示灯

检修指示灯亮。

– 缺少机油

➔ 补充机油。

1x 闪烁

– 缺水

➔ 检查供水，检查连接。

– 高压系统泄漏。

➔ 检查高压系统和连接的密闭性。

2x 闪烁

– 电源电压故障或电机启动电流过高

➔ 检查电源连接和电源保险丝。

➔ 通知客服。

3x 闪烁

– 发动机过载/过热

➔ 将设备开关设置为"0/OFF“。

➔ 让设备冷却。

➔ 打开设备。

– 错误重复出现

➔ 通知客服。

4x 闪烁

– 废气温度限制器已被触发。

➔ 将设备开关设置为"0/OFF“。

➔ 让设备冷却。

➔ 打开设备。

– 错误重复出现

➔ 通知客服。

5 x 闪烁

– 缺水安全装置簧片开关堵塞或磁性活塞堵塞。

➔ 通知客服。

6 x 闪烁

– 火焰传感器关闭燃烧器。

➔ 通知客服。

燃油指示灯亮

– 燃油箱没有燃油。

➔ 加注燃油。

系统保养指示灯亮

– 系统保养瓶为空。

➔ 更换系统保养瓶。

洗涤剂指示灯亮

– 洗涤剂箱没有洗涤剂。

➔ 加注洗涤剂。

设备不运行

– 没有电

➔ 检查电源连接/线路。

设备不能形成压力

– 系统内有空气

排出泵中气体：

➔ 将洗涤剂剂量值设置为"0"。

➔ 在手喷枪打开的情况下，用设备开关将设备开关几次。

➔ 在手喷枪打开的情况下，打开和关闭泵装置处的压力/水量调节装置。

注: 通过从高压接头上拆下高压软管可加速排气过程。

➔ 如果洗涤剂箱中没有洗涤剂，加注洗涤剂。

➔ 检查连接和线路。

– 压力被设置为 MIN

➔ 将压力设置为 MAX。

– 水连接中滤网脏污。

➔ 清洗滤网。

➔ 清洁精滤器；必要时更换。

– 供水量太低

➔ 检查供水水位(参见技术数据)。

设备泄漏，水从设备底部滴下

– 泵泄漏

注: 每分钟漏 3 滴是允许的。

➔ 如果漏得更厉害，请客服人员检查设备。

手喷枪关闭时，设备开关。

– 高压系统泄漏

➔ 检查高压系统和连接的密闭性。

设备不能吸入洗涤剂

➔ 让设备在洗涤剂剂量阀开启和供水关闭的情况下运行，直到浮箱被吸空，压力降至"0"。

➔ 再次打开供水。

如果泵仍然不能吸入洗涤剂，可能是因为以下原因：

– 洗涤剂吸管中的过滤器脏污

➔ 清洁过滤器。

– 回流阀堵塞

➔ 取下洗涤剂软管，用一个钝体松开回流阀。

燃烧器不启动

– 燃油箱没有燃油。

➔ 加注燃油。

– 缺水

➔ 检查供水，检查连接。

➔ 清洁缺水安全装置中的滤网。

– 燃油过滤器脏污

➔ 更换燃油过滤器。

– 无点火火花

➔ 如果设备正在使用，通过观察玻璃窗看不到点火火花，请客服人员检查设备。

使用热水时不能获得设定温度

– 工作压力/流速过高

➔ 在泵装置中的压力/水量调节器上降低工作压力/流量。

– 加热螺线管有煤烟

➔ 请客服人员清除煤烟。

如果故障不能纠正，设备必须由客服进行检查。

保修

相关销售公司公布的保修条款在各国均适用。只要故障是由材料或制造缺陷引起的，我们在保修期内会免费修理设备可能出现的故障。

附件和备件

注：当该设备与烟囱相连或该设备不能轻易进入时，我们建议安装一个火焰监测器（备选件）。

– 仅使用厂商同意的附件与备件。只使用原厂附件与原厂备件确保了设备能安全无故障的运行。

– 在操作说明书末尾有一份经常要用到的备件的清单。

– 欲了解有关备件的其他信息，请参见 www.kaercher.com 上的“服务”章节。

EC 符合性声明

我们据此声明：以下描述的机器在其基本设计和结构上符合欧盟指令以及我们投入发行的版本中相关的基本安全和卫生要求。如果机器未经我们事先同意而修改，本声明不再有效。

产品：高压清洗机

型号：1.169-xxx

型号：1.170-xxx

型号：1.173-xxx

型号：1.174-xxx

相关欧盟指令

97/23/EC

2006/42/EC (+2009/127/EC)

2004/108/EC

2000/14/EC

组件目录

II

符合性程序

模块 H

加热线圈

符合性评估模块 H

安全阀

符合性评估第 3 条第 3 款

控制块

符合性评估模块 H

各种管道

符合性评估第 3 条第 3 款

适用的协调标准

EN 60335–1

EN 60335–2–79

EN 55014–1: 2006 + A1: 2009

EN 55014–2: 1997 + A2: 2008

EN 61000–3–2: 2006 + A2: 2009

EN 62233: 2008

HDS 7/16, HDS 8/18-4:

EN 61000–3–3: 2008

HDS 6/14, HDS 6/14-4, HDS 8/17:

EN 61000–3–11: 2000

指定机构名称: 97/23/EG

TÜV Rheinland Industrie Service GmbH

Am Grauen Stein

51105 Köln

ID No. 0035

适用的符合性评估方法

2000/14/EC: 附录 V

声功率级 dB(A)

HDS 6/14

测得值： 91

保证值：94

HDS 6/14-4

测得值： 88

保证值：91

HDS 7/16

测得值：92

保证值：95

HDS 8/17

测得值： 93

保证值： 96

HDS 8/18-4

测得值： 87

保证值： 90

5.957-989

以下签字人代表公司管理层并按其授权委托书行事。

H. Jenner　　S. Reiser

CEO　　批准负责人

授权的文件代表

S. Reiser

Alfred Kärcher GmbH Co. KG

Alfred-Kärcher-Str. 28 - 40

71364 Winnenden (Germany)

电话: +49 7195 14-0

传真: +49 7195 14-2212

Winnenden, 2010/09/01

技术规格

		HDS 6/14	HDS 6/14-4	HDS 7/16
电源				
电压	V	230	230	400
频率	Hz	1~ 50	1~ 50	3~ 50
连接负载	kW	3,6	3,6	4,7
保护（慢）	A	16	16	16
允许的最大净阻抗	Ohm	0.3710	0.3617	--
水连接				
最高进给温度	°C	30	30	30
最小进给量	l/h (l/min)	800 (13,3)	800 (13,3)	900 (15)
从开放式容器吸入的高度 (20 °C)	m	0,5	0,5	0,5
最大进给压力	MPa (bar)	1 (10)	1 (10)	1 (10)
性能数据				
水流速度	l/h (l/min)	240-560 (4-9,3)	240-560 (4-9,3)	270-660 (4,5-11)
水工作压力（使用标准喷嘴）	MPa (bar)	3-14 (30-140)	3-14 (30-140)	3-16 (30-160)
最大超出工作压力（安全阀）	MPa (bar)	17 (170)	17 (170)	19,5 (195)
蒸汽流速	l/h (l/min)	240-290 (4-4,8)	240-290 (4-4,8)	270-320 (4,5-5,3)
蒸汽工作最大工作压力（使用蒸汽喷嘴）	MPa (bar)	3,2 (32)	3,2 (32)	3,2 (32)
蒸汽喷嘴零件号	--	5.130-453.0	5.130-453.0	5.130-454.0
热水最高工作温度	°C	98	98	98
蒸汽工作温度	°C	155	155	155
洗涤剂吸入	l/h (l/min)	0-33,6 (0-0,56)	0-33,6 (0-0,56)	0-39,6 (0-0,66)
燃烧器性能	kW	43	43	51
加热油最大消耗量	kg/h	3,5	3,5	4,1
手喷枪最大反冲力	N	25,6	25,6	32,4
喷嘴尺寸	--	034	035	040
按 EN 60355-2-79 确定的值				
噪音排放				
声压级 L_{pA}	dB(A)	76	73	77
不确定性 K_{pA}	dB(A)	3	3	3
声功率级 L_{WA} + 不确定性 K_{WA}	dB(A)	94	91	95
手臂振动值				
手喷枪	m/s^2	2,7	7,4	2,6
喷杆	m/s^2	5,4	5,3	4,2
不确定性 K	m/s^2	0,3	0,3	0,3
燃油				
燃油	--	燃油 EL 或柴油	燃油 EL 或柴油	燃油 EL 或柴油
油量	l	0,3	0,7	0,3
油等级	--	0W40	0W40	SAE 90
尺寸和重量				
长 x 宽 x 高	mm	1060 x 650 x 920	1060 x 650 x 920	1060 x 650 x 920
带附件重量, C	kg	108,1	118,6	118,1
带附件重量, CX	kg	111	121,5	121
燃油箱	l	15,5	15,5	15,5
洗涤剂箱	l	15,5	15,5	15,5

		HDS 8/17	HDS 8/18-4
电源			
电压	V	400	400
频率	Hz	3~ 50	3~ 50
连接负载	kW	5,7	6,0
保护（慢）	A	16	16
允许的最大净阻抗	Ohm	0.2638	--
水连接			
最高进给温度	°C	30	30
最小进给量	l/h (l/min)	1000 (16,7)	1000 (16,7)
从开放式容器吸入的高度(20 °C)	m	0,5	0,5
最大给水压力	MPa (bar)	1 (10)	1 (10)
性能数据			
水流速度	l/h (l/min)	290-760 (4,8-12,7)	300-800 (5-13,3)
水工作压力（使用标准喷嘴）	MPa (bar)	3-17 (30-170)	3-18 (30-180)
最大超出工作压力（安全阀）	MPa (bar)	20,5 (205)	21,5 (215)
蒸汽流速	l/h (l/min)	290-340 (4,8-5,7)	300-350 (5-5,8)
蒸汽工作最大工作压力(使用蒸汽喷嘴）	MPa (bar)	3,2 (32)	3,2 (32)
蒸汽喷嘴零件号	--	5.130-449.0	5.130-449.0
热水最高工作温度	°C	98	98
蒸汽工作温度	°C	155	155
洗涤剂吸入	l/h (l/min)	0-45,6 (0-0,76)	0-48 (0-0,8)
燃烧器性能	kW	58	61
加热油最大消耗量	kg/h	4,7	5,0
手喷枪最大反冲力	N	39,8	41,4
喷嘴尺寸	--	042	043
按 EN 60355-2-79 确定的值			
噪音排放			
声压级 L_{pA}	dB(A)	79	73
不确定性 K_{pA}	dB(A)	3	3
声功率级 L_{WA} + 不确定性 K_{WA}	dB(A)	96	90
手臂振动值			
手喷枪	m/s2	2,0	3,4
喷杆	m/s2	2,7	3,4
不确定性 K	m/s2	0,3	0,3
燃油			
燃油	--	燃油 EL 或柴油	燃油 EL 或柴油
油量	l	0,3	0,7
油等级	--	SAE 90	SAE 90
尺寸与重量			
长 x 宽 x 高	mm	1060 x 650 x 920	1060 x 650 x 920
带附件重量, C	kg	121,1	126,1
带附件重量, CX	kg	124	129
燃油箱	l	15,5	15,5
洗涤剂箱	l	15,5	15,5

经常测试

注: 需遵守营业所在国家相应法规推荐的测试频率。

测试执行人	外部测试	内部测试	防漏测试
名称	授权人签名/日期	授权人签名/日期	授权人签名/日期
名称	授权人签名/日期	授权人签名/日期	授权人签名/日期
名称	授权人签名/日期	授权人签名/日期	授权人签名/日期
名称	授权人签名/日期	授权人签名/日期	授权人签名/日期
名称	授权人签名/日期	授权人签名/日期	授权人签名/日期
名称	授权人签名/日期	授权人签名/日期	授权人签名/日期

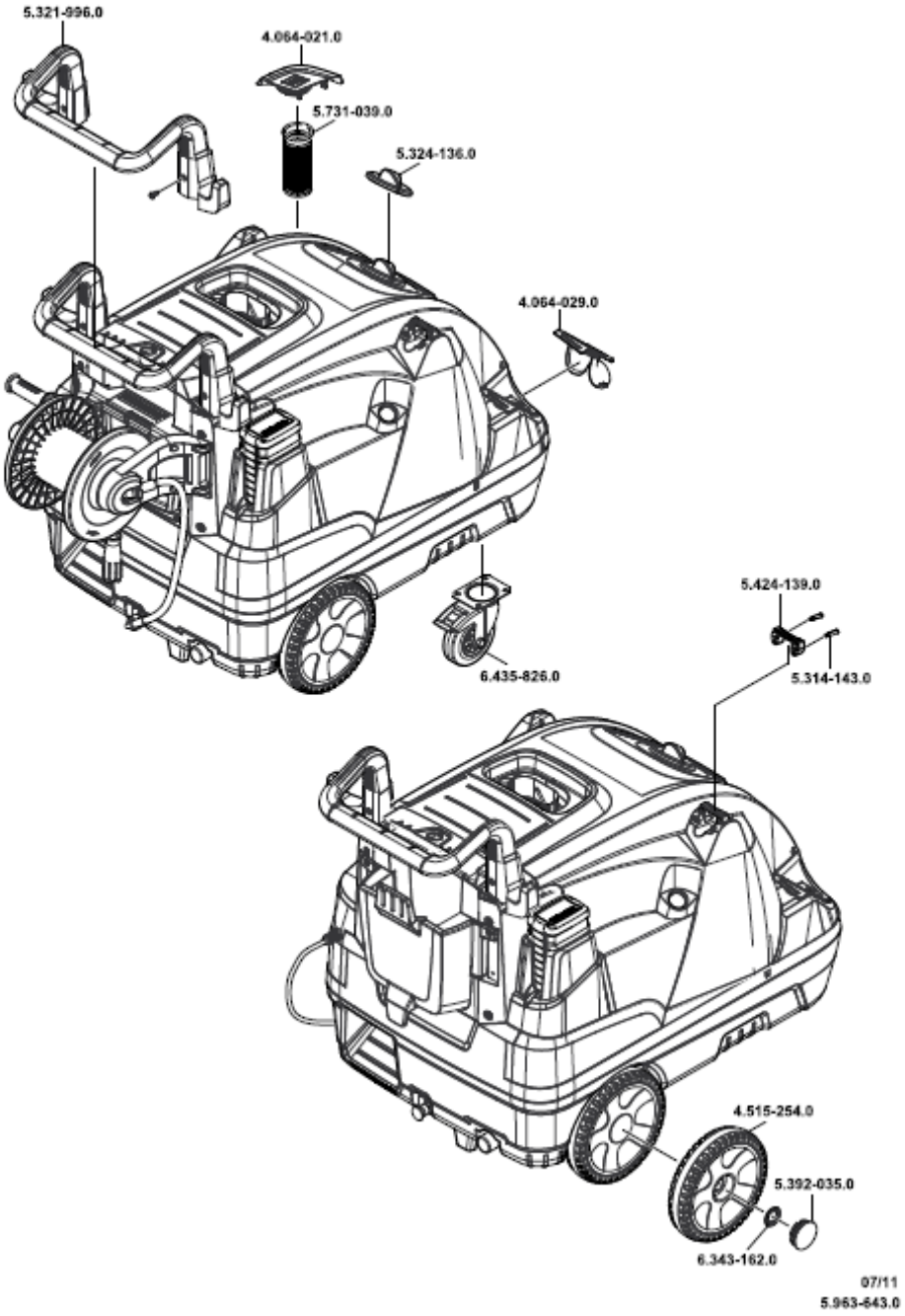
5.321-996.0
4.064-021.0
5.731-039.0
5.324-136.0
4.064-029.0
6.435-826.0
5.424-139.0
5.314-143.0
4.515-254.0
5.392-035.0
6.343-162.0
07/11
5.963-643.0

HDS 6/14 C
HDS 6/14-4 C
HDS 7/16 C
HDS 8/17 C
HDS 8/18-4 C

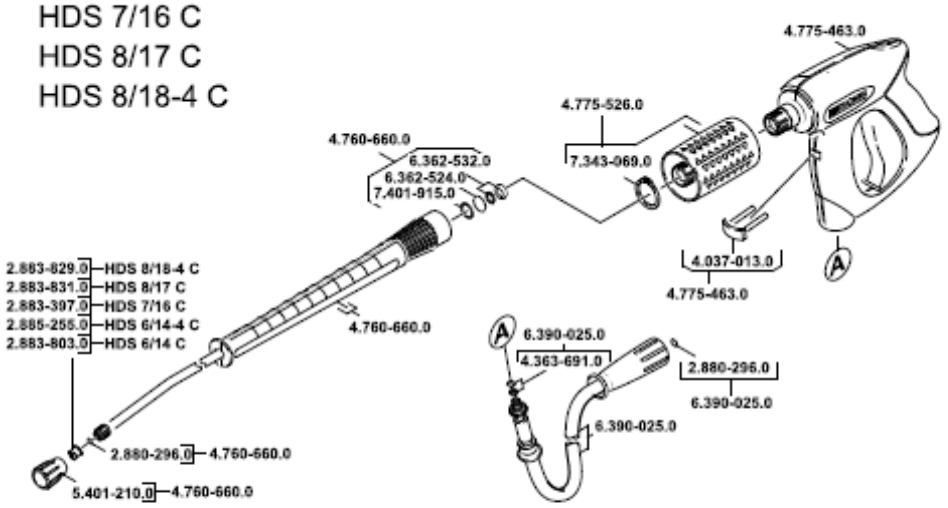

HDS 6/14 CX
HDS 6/14-4 CX
HDS 7/16 CX
HDS 8/17 CX
HDS 8/18-4 CX

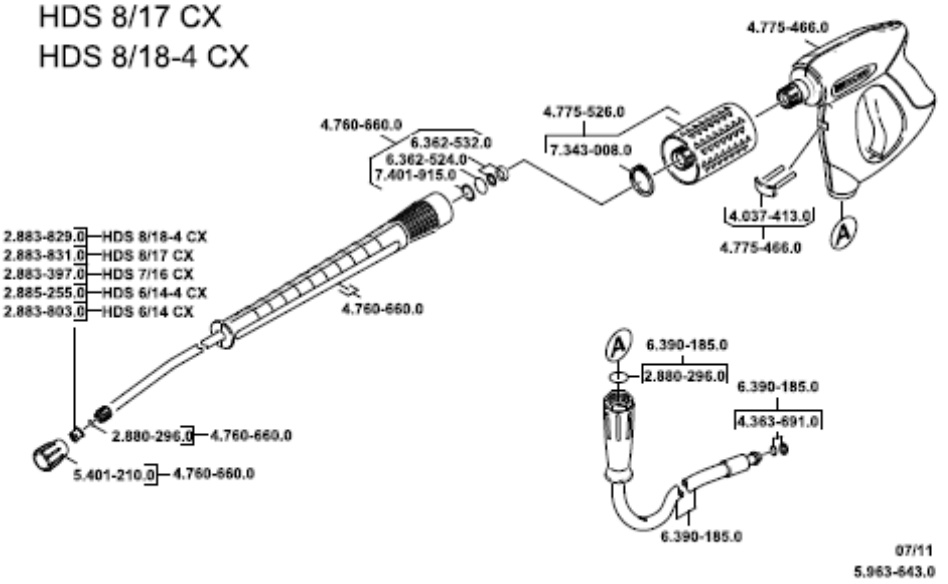

德国凯驰 服务中国

服务热线：0769-22674711

东莞市高洁清洁设备有限公司

电子邮箱：15622932572@163.com

公司网址：www.dgkarcher.com